GEDA MULTILIFT P12

Personen- und Materialaufzüge / Personnel and Material Hoists

Ausgabe 06/2016/D - Edition 06/2016/GB

MULTILIFT P12

TECHNISCHE DATEN / *TECHNICAL DATA*

Tragfähigkeit / *Load capacity*	1500 kg - 12 Personen / *12 persons*
Hubgeschwindigkeit / *Lifting speed*	24 m/min oder/or 40 m/min
Förderhöhe / *Lifting height*	150 m
Abmessungen Fahrkorb / *Car dimension*	2,0 m x 1,4 m (1500 kg)
	2,6 m x 1,4 m (1200 kg)
	3,2 m x 1,4 m (1000 kg)
	3,2 m x 1,4 m (1500 kg)
Stromanschluss / *Power supply*	15 kW/380-480 V/50-60 Hz/32 A

Änderungen / Irrtümer vorbehalten - *Changes / Errors excepted*

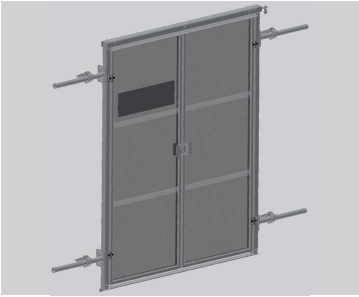

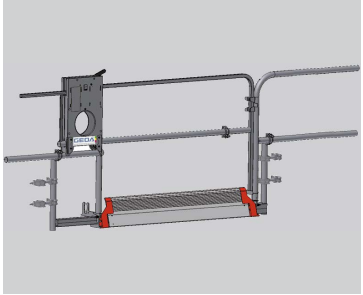

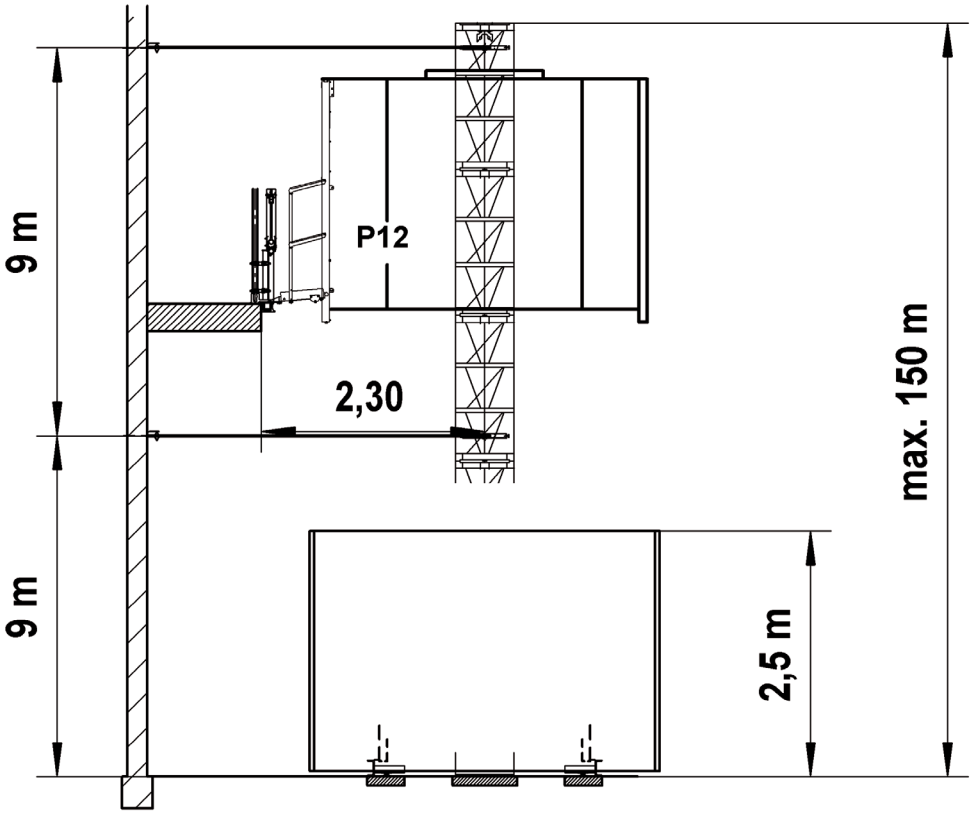

Etagentüren wahlweise
- komplett geschlossen
- 1,10 m Höhe

Landing level gates as desired
- completely closed
- 1.10 m height

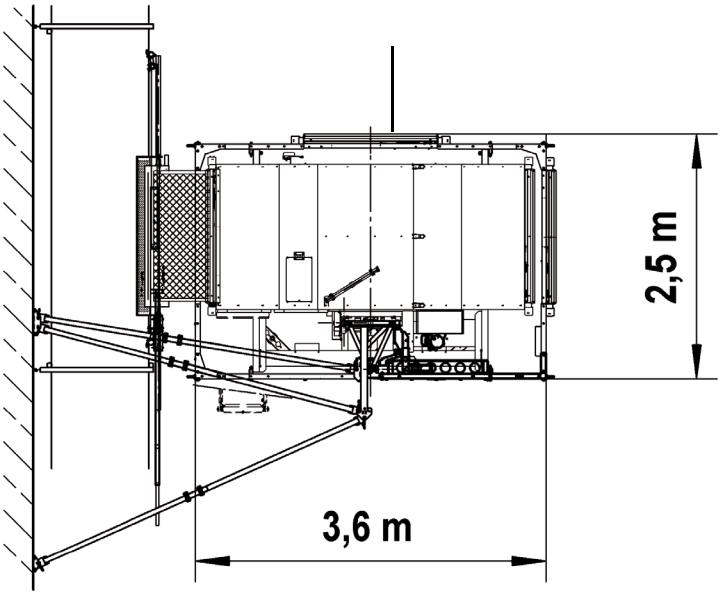

TADEX ŻURAWIE www.dzwigi-budowlane.pl

Änderungen / Irrtümer vorbehalten - *Changes / Errors excepted*

GEDA-Dechentreiter GmbH & Co. KG
Mertinger Strasse 60
86663 Asbach-Bäumenheim
Phone: +49 906 9809-0
Fax: +49 906 9809-50

GEDA-Dechentreiter GmbH & Co. KG
Niederlassung Nordwest
Marie-Curie-Strasse 11
59192 Bergkamen-Rünthe
Phone: +49 2389 987432
Fax: +49 2389 987433

TADEX ŻURAWIE
PL 62-030 Luboń
ul. Dworcowa 47
tel. +48 61 8666 777
tadex@dzwigi-budowlane.pl
tel. +48 601 149 358